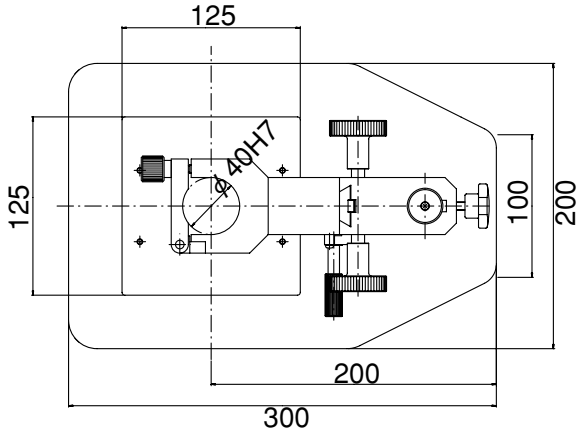
125
125
Φ 40H7
100
200
200
300

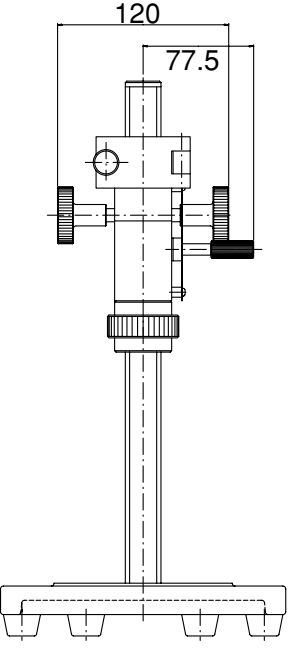
120
77.5

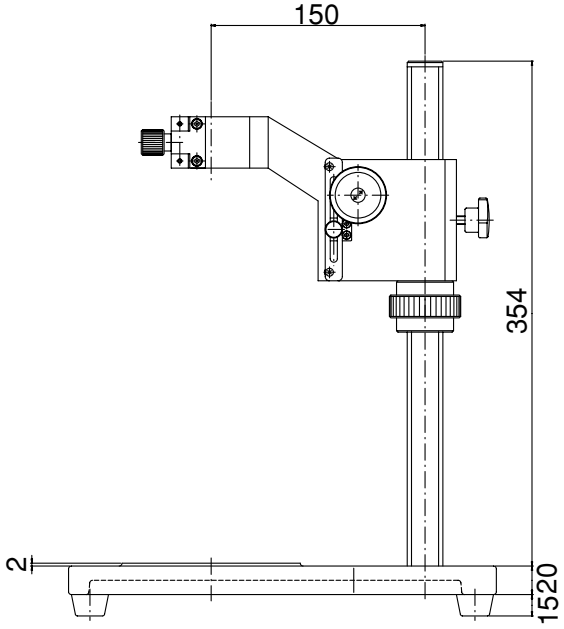
150
354
2
1520

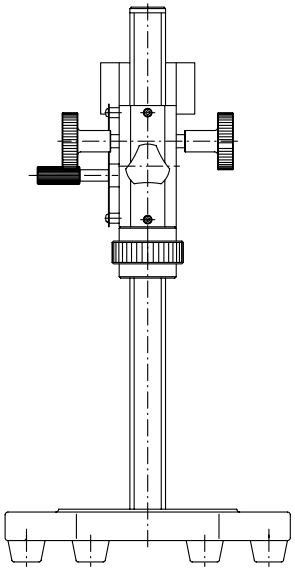

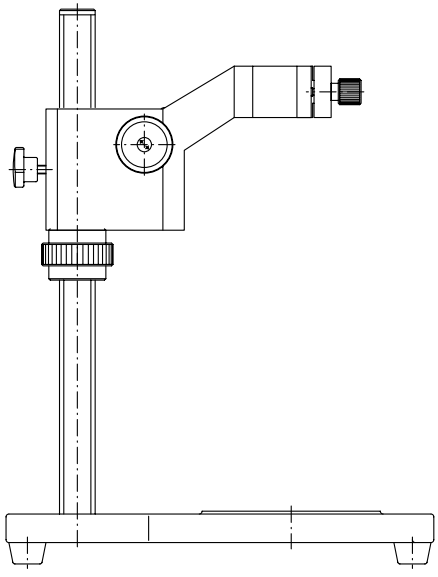

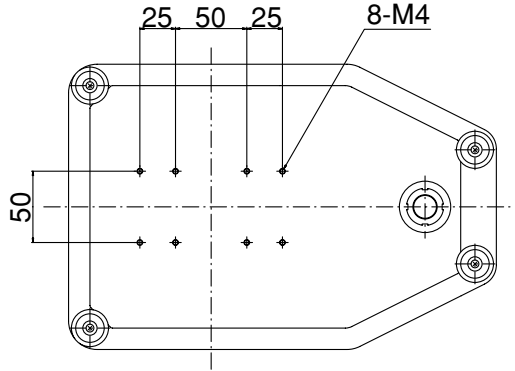
25
50
25
8-M4
50